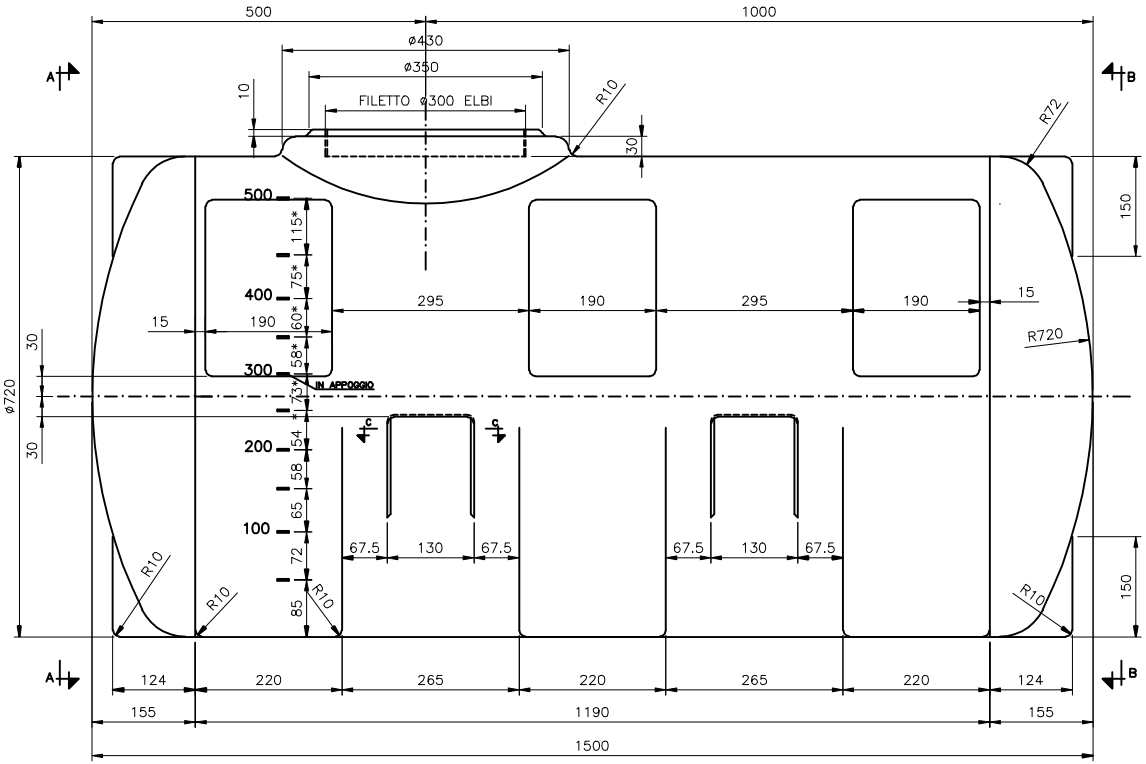

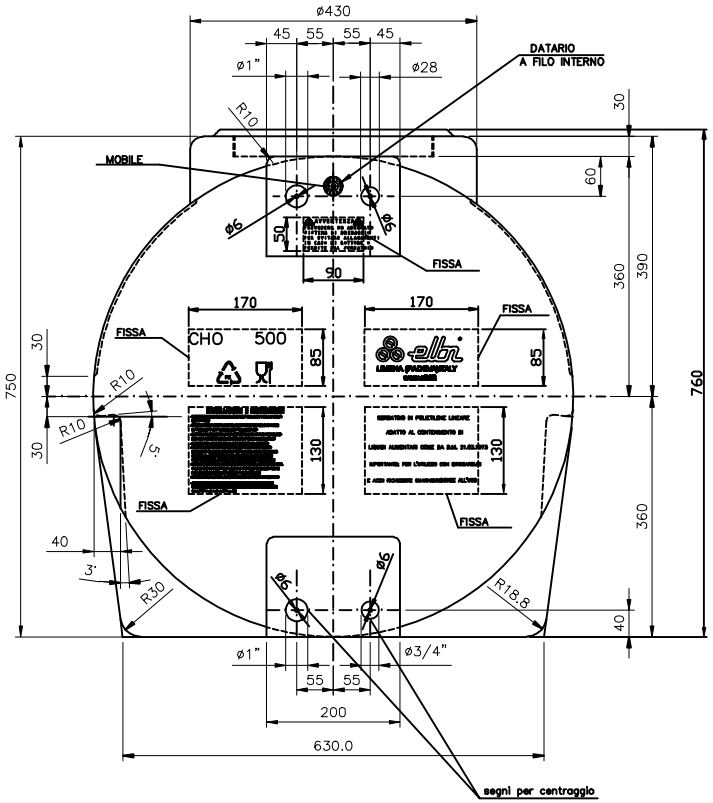

VISTA A–A

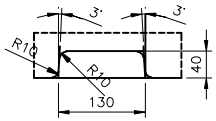

SEZIONE C–C

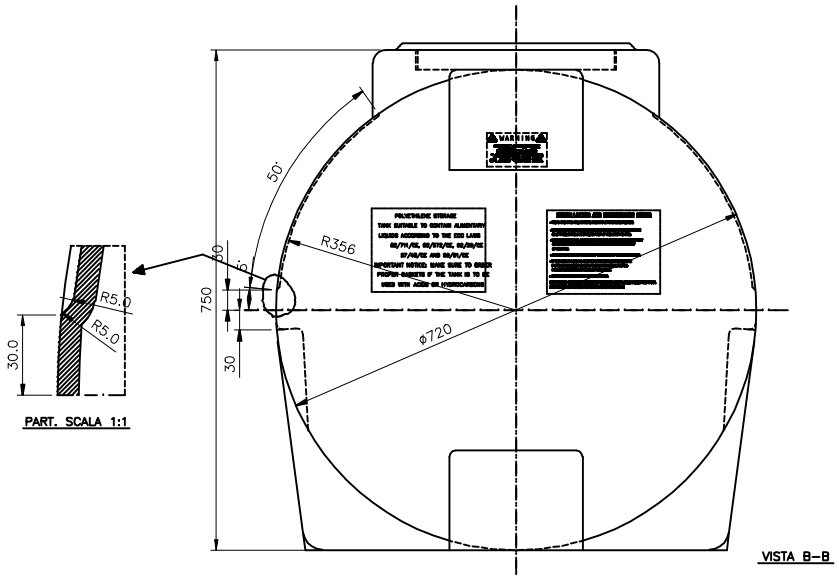

PART. SCALA 1:1

VISTA B–B